tapflo®

ДОЗИРУЮЩИЕ И ТЕХНОЛОГИЧЕСКИЕ НАСОСЫ

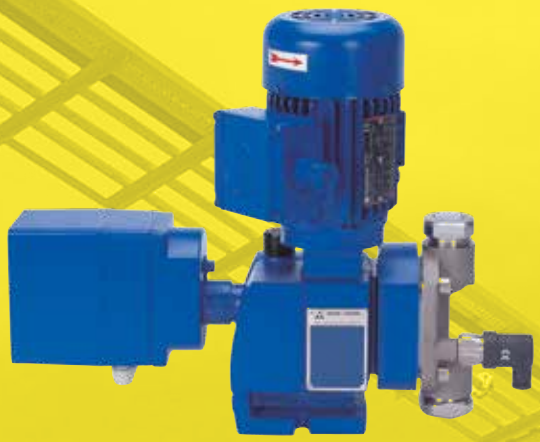

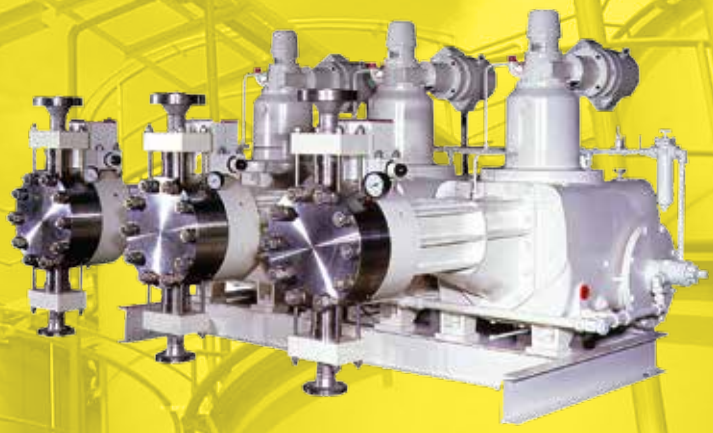

» All about your flow

www.tapflo.uz

All about your flow.

Компания Tapflo является ведущим производителем насосов, которые имеют широкое применение в различных отраслях промышленности. Представительства компании Tapflo и дистрибьюторы нашей продукции успешно работают в более чем 60 странах мира.

Центральный офис компании находится в Швеции.

Качество продукции

В Tapflo мы верим, что качество является основной приоритетной ценностью как для наших клиентов, так и для наших сотрудников. Как результат, мы придерживаемся требований всемирно признанных систем качества и институтов контроля за качеством.

Многие наши продукты соответствуют директиве ЕС ATEX для оборудования во взрывоопасных средах.

Наши мембранные асептические насосы имеют сертификат EHEDG (Европейское Объединение Гигиенического Инжиниринга и Дизайна), фармацевтическая серия насосов отвечает USP VI стандартам.

Все наши насосы имеют маркировку CE.

Все процессы производства Tapflo сертифицированы по ISO 9001:2001.

Наши достоинства

Долгосрочное сотрудничество является нашей главной целью

Наша цель - продолжать предоставлять продукцию высшего качества в соответствии с вашими потребностями и новейшими технологиями. Вот почему мы рассматриваем каждое взаимоотношение с клиентами как долгосрочные обязательства.

Tapflo в вашем регионе - партнерство на ваших условиях

Tapflo оказывает поддержку на местах. Независимо от того, где находится ваше предприятие, вы можете рассчитывать на локальную помощь.

Гибкость - залог качественного обслуживания

Мы готовы иметь дело с реальностью, зная, что на практике это означает - отвечать на вопросы, предлагать решения и поставлять запасные части с минимальной потерей времени.

Ориентация на потребителя - сделать продукт необходимым

Мы всегда стремимся помочь нашим клиентам найти наиболее экономически выгодные решения для повышения эффективности своей компании. Если это означает изменить конструкцию насоса, мы рассматриваем это не как проблему, а как вполне выполнимую задачу.

Производить означает развивать

Когда вы активно участвуете в производстве продукции, всегда есть возможность найти способы для ее улучшения. Это позволяет нам часто предлагать насосы, которые еще более надежны и эффективны.

Дозирующие насосы включают механические мембранные насосы, мембранные насосы с гидравлической камерой, мембранные электромагнитные или поршневые (плунжерные). Эти насосы могут использоваться для точного дозирования различных веществ, необходимых для проведения химических реакций. Их конструкция позволяет работать с высоким давлением и выполнять точное дозирование.

Принцип действия дозирующих насосов

Дозирующие насосы (насосы прямого вытеснения с возвратно-поступательным движением) втягивают заданный объем жидкости во время обратного хода толкателя и выталкивают его в дозировочную линию в цикле нагнетания. Производительность насоса может регулироваться путем изменения длины и частоты хода. Таким образом, достигается точное дозирование, остающееся постоянным даже при меняющемся противодавлении.

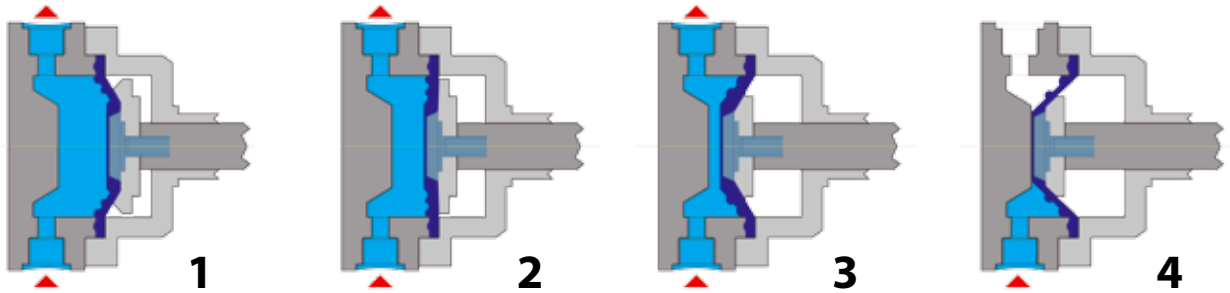

Дозирующие насосы делятся на такие серии: SR, PDP и SDP, а также ProCam, Novados и технологические насосы Novaplex. Насосы серии SR это плунжерные дозирующие насосы с пружинным возвратом. Насосы серии PDP это насосы объемного действия, насосы серии SDP это дозирующие соленоидальные. В рамках насосов серии SR существует три основных типа: поршневые - тип A, мембранные гидравлические - тип B и мембранные механические - тип D. Насосы серии ProCam включают в себя поршневые, мембранные, а также дозирующие насосы гигиенической версии. Серия дозирующих насосов NOVADOS включает как плунжерные, так и герметичные мембранные насосы. Насосы NOVAPLEX являются высокопроизводительными мембранными насосами.

Серия SR

Тип FM

Тип D

Тип A

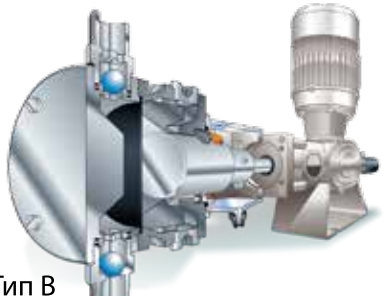
Тип B

Серия PDP

Тип A-I

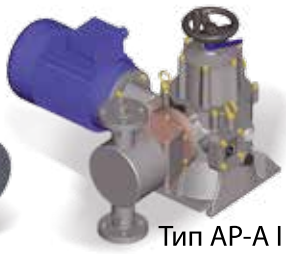
Тип AP-A I

Серия Novaplex

Серия SDP

Тип S

Серия ProCam

Серия Novados

ТИП А

Макс. производительность, л/ч	
A 125 N	**156**
A 175 N	**408**
A 250 N	**1042**
A 350 N	**1458**

Максимальное давление 230 бар (спец. версия)

Плунжерные насосы серии «А» специально разработаны для точного и непрерывного дозирования в широком диапазоне производительностей. Конструкция насосов обеспечивает высокую степень точности и воспроизводимости результатов в соответствии с требованиями, предъявляемыми в сфере водоподготовки и нефтегазовой отрасли. Насосы изготовлены в соответствии со стандартами CE.

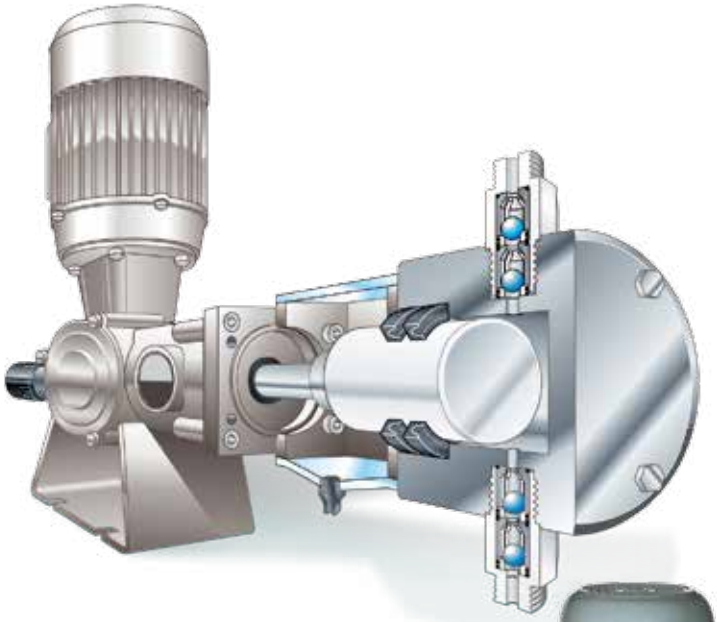

Материал исполнения

Исполнение	Головка	Поршень	Клапан (шарик)	Седло клапана	Уплотнение поршня
11	S.S. 316	S.S. 316	S.S. 316	S.S. 316	NBR
13	PVC	Керамика	PVC	PYREX	FPM
17	S.S. 316	Керамика	S.S. 316	S.S. 316	FPM
19	S.S. 316	S.S. 316	S.S. 316	S.S. 316	FPM
20	PVC	S.S. 316	PVC	PYREX	NBR
21	S.S. 316	S.S. 316	S.S. 316	S.S. 316	PTFE
32	S.S 316	S.S 420	S.S 316	S.S. 316	AU
37	PVC	S.S 316	S.S 316	PVC	FPM
40	S.S 316	Керамика	S.S. 316	S.S. 316	PTFE
41	S.S 316	Керамика	S.S. 316	S.S. 316	AU

PYREX~стекло; AU=полиуретан

Кодировка

A	125N	38/	F	11	DV
I группа	II группа	III группа	IV группа	V группа	VI группа
“A” - тип насоса	Длина хода	Диаметр [мм]	Частота перемещения поршня в минуту	Материал корпуса	Дополнительные опции

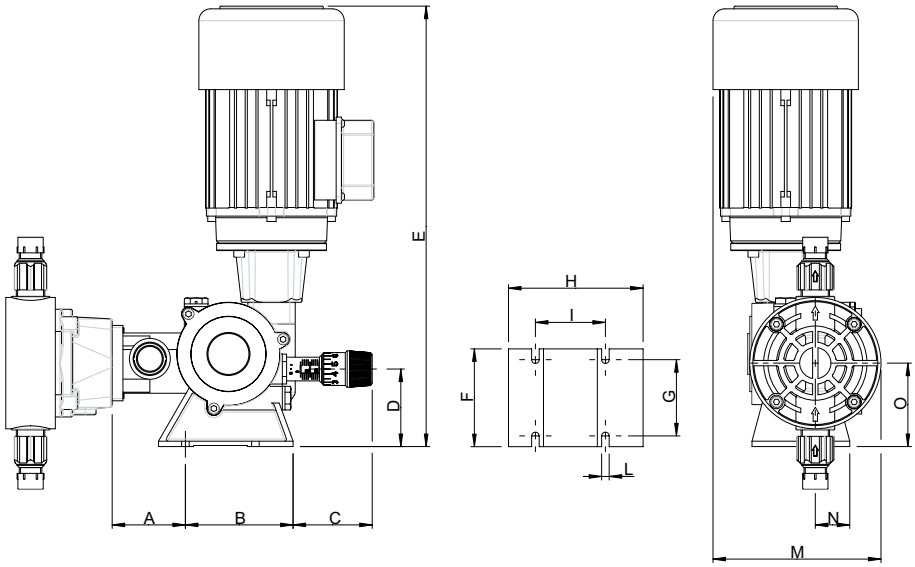

Тип	125	175	250	350
A	57	68	75	75
B	90	100	127	127
C	70	75	120	120
D	75	72	70	70
E	378	410	450	455
F	90	90	154	154
G	70	70	130	130
H	115	125	157	157
I	65	65	102	102
L	7	7	9	9
M	140	160	194	200
N	32	32	60	60
O	80	78	78	78

Технические характеристики

Тип насоса	Редуктор		Производительность		Макс.давление		Соединение		Параметры двигателя	Диаметр плунжера [мм]	Длина хода [мм]	Вес [кг]	
	Тип	ход/мин	л/1′	л/ч	кг/см2								
		50 Hz	50 Hz	50 Hz	SS 316	PVC	SS 316	PVC				SS 316	PVC
A-125N-6	F	58	0,013	0,8	20	10	1/2″		кВт 0.18 3 ~ 1400 об.$^{-1}$ или кВт 0.18 1 ~ 1400 об.$^{-1}$	6	12.5 мм	8,5	7,5
	C	96	0,022	1,3									
	B	116	0,027	1,6									
A-125N-11	I	35	0,04	2,4						11.11		8,5	7,5
	F	58	0,066	4									
	C	96	0,110	6									
	B	116	0,133	8									
A-125N-18	I	35	0,1	6						17.46		8,5	7,5
	F	58	0,166	10									
	C	96	0,273	16									
	B	116	0,330	20									
A-125N-25	I	35	0,221	13,2	20					25.4		8,5	7,5
	F	58	0,366	22									
	C	96	0,604	36									
	B	116	0,733	44									
A-125N-30	I	35	0,311	18,7	14					30.16		8,5	7,5
	F	58	0,516	31									
	C	96	0,854	51									
	B	116	1,033	62									
A-125N-38	I	35	0,502	30	9					38.1		10	8,2
	F	58	0,833	50									
	C	96	1,373	82									
	B	116	1,660	100									
A-125N-47	I	35	0,784	47	5.5					47.63		10	8,4
	F	58	1,300	78									
	C	96	2,150	129									
	B	116	2,600	156									

A 125 N

Спец. версия
для серий **A125N** **A175N** **A250N**
давление до 230 бар

Тип насоса	Редуктор		Производительность		Максимальное давление [кг/см²]				Соединения		Параметры двигателя	Диаметр плунжера [мм]	Длина хода [мм]	Вес [кг]	
	Тип	ход/мин	л/1′	л/ч	SS 316 0,25 кВт	SS 316 0,37 кВт	PVC 0,25 кВт	PVC 0,37 кВт	SS 316	PVC				SS 316	PVC
		50 Hz	50 Hz	50 Hz											
A-175N -6	F	70	0,021	1,3	20		10	10	1/2″		кВт 0.25 3 ~ 1400 об.$^{-1}$ кВт 0.37 3 ~ 1400 об$^{-1}$ кВт 0.25 1 ~ 1400 об.$^{-1}$ кВт 0.37 1 ~ 1400 об.$^{-1}$	6	17.5	11	10
	C	96	0,029	1,7											
	B	120	0,036	2,2											
A-175N -11	F	70	0,100	6			10					11.11		11	10
	C	96	0,133	8											
	B	120	0,166	10											
A-175N -18	F	70	0,283	17								17.46		11	10
	C	96	0,400	24											
	B	120	0,500	30											
A-175N -25	F	70	0,616	37								25.4		11	10
	C	96	0,853	51											
	B	120	1,066	64											
A-175N -30	F	70	0,866	52	20	20						30.16		11	10
	C	96	1,200	72											
	B	120	1,500	90											
A-175N -38	F	70	1,383	83	13	20						38.1		12	10,5
	C	96	1,920	115											
	B	120	2,400	144											
A-175N -47	F	70	2,166	130	8.5	13	8.5	10				47.63		12	10,5
	C	96	3,013	180											
	B	120	3,766	226											
A-175N -54	F	70	2,800	168	6.5	10	6.5	10	3/4″			53,98		15,8	12,4
	C	96	3,866	232											
	B	120	4,830	290											
A-175N -64	F	70	3,933	236	4.5	7	4.5	7				63.5		16,4	12,5
	C	96	5,440	326											
	B	120	6,800	408											

A 175 N

Тип насоса	Редуктор		Производительность		Максимальное давление [кг/см²]				Соединения		Параметры двигателя	Диаметр плунжера [мм]	Длина хода [мм]	Вес [кг]	
	Тип	ход/мин	л/1′	л/ч	SS 316 кВт 0,55	SS 316 кВт 0,75	PVC кВт 0,55	PVC кВт 0,75	SS 316	PVC				SS 316	PVC
		50 Hz	50 Hz	50 Hz											
A-250N-25	F	56	0,716	43	20	//	//	//	1/2″		кВт 0.55 3 ~ 1400 об.$^{-1}$ кВт 0.75 3 ~ 1400 об.$^{-1}$ кВт 0.55 1 ~ 1400 об.$^{-1}$ кВт 0.75 1 ~ 1400 об.$^{-1}$	25,4	25	21	//
	C	96	1,228	73											
	B	112	1,433	86											
A-250N-38	F	56	1,600	96	20	20	//	//				38,1		23	17
	C	96	2,743	164											
	B	112	3,200	192											
A-250N-47	F	56	2,500	150	17	20	10	10	3/4″			47,63		23	17
	C	96	4,285	257											
	B	112	5,000	300											
A-250N-54	F	56	3,200	192	13	17	10	10				53,98		23.5	17.5
	C	96	5,485	329											
	B	112	6,400	384											
A-250N-64	F	56	4,433	266	9,5	12	9.5	10	1″			63,5		25.5	20
	C	96	7,600	456											
	B	112	8,860	532											
A-250N-76	F	56	6,383	383	6,5	8,6	6.5	8,6				76,2		26	20
	C	96	10,943	656											
	B	112	12,760	766											
A-250N-89	F	56	8,683	521	4,8	6,3	4.8	6,3				88,9		29	20
	C	96	14,885	893											
	B	112	17,360	1042											
A-350N-89	F	56	12,150	729	//	4	//	4	1 1/2″		кВт 0.75	88,9	35	35	24
	C	96	20,816	1249											
	B	112	24,300	1458											

A 250 N / A 350 N

ТИП B/BR

Макс.производительность, л/ч	
B-BR125N **108**	
B-BR177N **418**	
B-BR250N **1068**	

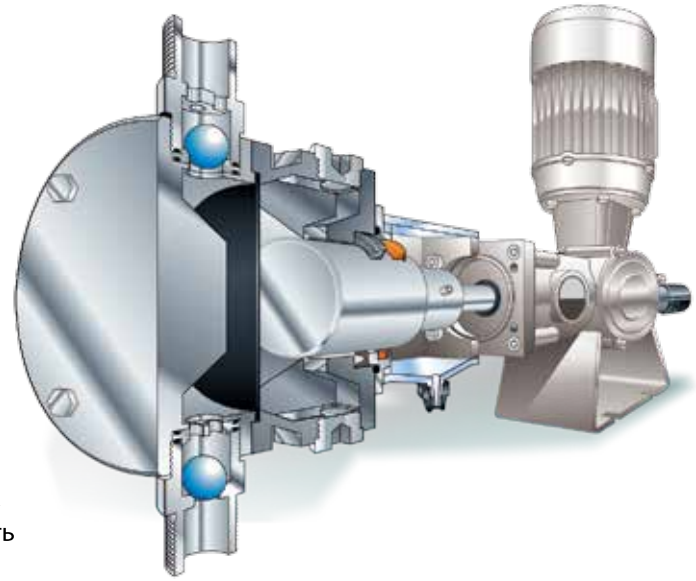

Максимальное давление 60 бар (спец. версия)

Насосы серии B и BR это гидравлические мембранные дозирующие насосы. Ход поршня увеличивает давление жидкости в промежуточной камере, в результате чего жидкость давит на мембрану и вызывает давление перекачиваемой жидкости из насоса. Широкий спектр материалов исполнений. Максимальное давление 50 бар, максимальная производительность 1068 л/ч. Возможность перекачивания жидкостей, содержащих взвешенные твердые частицы.
BR - насос с встроенным предохранительным клапаном.

Материал исполнения

Исполнение	Головка	Поршень	Клапан (шарик)	Седло клапана	Мембрана	Уплотнение поршня
41	AISI 316	AISI 420 закал.	AISI 316	AISI 316	PTFE/NBR	FPM
43	PVC	AISI 420 закал.	PYREX	PVC	PTFE/NBR	FPM

AISI 420 закал.=закаленная сталь; PYREX~стекло

Кодировка

B	125N	30/	F	41	DV
I группа	II группа	III группа	IV группа	V группа	VI группа
"B"поршневой дозирующий насос	Длина хода	Диаметр [мм]	Частота перемещения поршня в минуту	Материал корпуса	Дополнительные опции

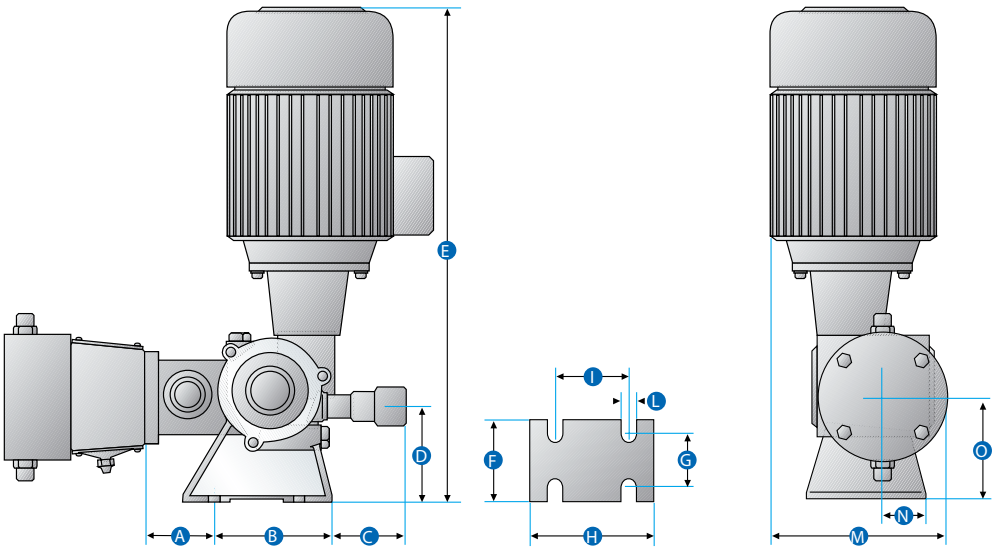

Тип	125	175	250
A	57	68	75
B	90	100	127
C	70	75	120
D	75	72	70
E	378	410	450
F	90	90	154
G	70	70	130
H	115	125	157
I	65	65	102
L	7	7	9
M	130	140	188
N	32	32	60
O	80	78	78

Технические характеристики

Тип насоса	Редуктор		Производительность		Макс.давление [кг/см²]				Соединение		Параметры двигателя	Диаметр поршня [мм]	Диаметр мембраны [мм]	Длина хода [мм]	Вес [кг]	
	Тип	ход/мин	л/1′	л/ч	SS 316		PVC		SS 316	PVC					SS 316	PVC
		50 Hz	50 Hz	50 Hz	0,18 кВт	0,25 кВт	0,18 кВт	0,25 кВт								
B-125N-8	F	58	0,025	1,5	20		10		1/2″		кВт 0.18 3 ~ 1400 об.⁻¹ или кВт 0.18 1 ~ 1400 об.⁻¹ + кВт 0.25 3 ~ 1400 об.⁻¹ или кВт 0.25 1 ~ 1400 об.⁻¹	8	50	12,5	9,5	8
	C	96	0,040	2,4												
	B	116	0,050	3,0												
B-125N-12	I	35	0,045	2,7	20		10					12			9,5	8
	F	58	0,075	4,5												
	C	96	0,123	7,4												
	B	116	0,150	9,0												
B-125N-18	I	35	0,110	6,6	20		10					18	70		10	9,5
	F	58	0,183	11												
	C	96	0,300	18												
	B	116	0,366	22												
B-125N-25	I	35	0,211	12,6	20		10					25			10	9,5
	F	58	0,350	21												
	C	96	0,566	34												
	B	116	0,700	42												
B-125N-30	I	35	0,301	18	14	20	10					30			10	9,5
	F	58	0,500	30												
	C	96	0,816	49												
	B	116	1,000	60												
B-125N-40	I	35	0,543	32,5	8	13,2	8	10				40	90		11	11
	F	58	0,900	54												
	C	96	1,483	89												
	B	116	1,800	108												

Спец. версия

для серий **B125N** **B175N** **B250N**

для высокого давления до 60 бар

B 125N

Тип насоса	Редуктор		Производительность		Максимальное давление [кг/см²]				Соединение		Параметры двигателя	Диаметр поршня [мм]	Диаметр мембраны [мм]	Длина хода [мм]	Вес [кг]	
	Тип	ход/мин	л/1′	л/ч	SS 316		PVC		SS 316	PVC					SS 316	PVC
		50 Hz	50 Hz	50 Hz	0,25 кВт	0,37 кВт	0,25 кВт	0,37 кВт								
B-175N-8	F	70	0,043	2,6	20		10		1/2″		кВт 0.25 3 ~ 1400 об.⁻¹ кВт 0,37 3 ~ 1400 об.⁻¹ кВт 0.25 1 ~ 1400 об.⁻¹ кВт 0,37 1 ~ 1400 об.⁻¹	8	50	17,5	11,5	11
	C	96	0,058	3,5												
	B	120	0,073	4,4												
B-175N-12	F	70	0,126	4,6								12			12	11,5
	C	96	0,173	10,4												
	B	120	0,216	13												
B-175N-18	F	70	0,300	18								18	70		12	11,5
	C	96	0,400	24												
	B	120	0,533	32												
B-175N-25	F	70	0,600	36								25			12,5	12
	C	96	0,816	49												
	B	120	1,016	61												
B-175N-30	F	70	0,850	51								30			12,5	12
	C	96	1,150	69												
	B	120	1,466	88												
B-175N-40	F	70	1,533	92	12	20						40	90		13,5	12
	C	96	2,100	126												
	B	120	2,630	158												
B-175N-50	F	70	2,400	144	7,5	11	7,5	10	3,4″			50	120		16	15
	C	96	3,283	197												
	B	120	4,116	247												
B-175N-55	F	70	2,900	174	6,3	11	6,3	10				55			16	15
	C	96	3,966	238												
	B	120	4,983	299												
B-175N-65	F	70	4,050	243	4,5	7,8	4,5	7,8				65			16	15
	C	96	5,550	333												
	B	120	6,960	418												

B 175N

Тип насоса	Редуктор		Производительность		Максимальное давление [кг/см²]				Соединение		Параметры двигателя	Диаметр поршня [мм]	Диаметр мембраны [мм]	Длина хода [мм]	Вес [кг]	
	Тип	ход/мин	л/1′	л/ч	SS 316		PVC		SS 316	PVC					SS 316	PVC
		50 Hz	50 Hz	50 Hz	0,25 кВт	0,37 кВт	0,25 кВт	0,37 кВт								
B-250N-40	F	56	1,75	105	11		10		3/4″		кВт 0.55 3 ~ 1400 об/мин кВт 0,75 3 ~ 1400 об/мин кВт 0.55 1 ~ 1400 об/мин кВт 0,75 1 ~ 1400 об/мин	40	120	25	26	23
	C	96	3,00	180												
	B	112	3,50	210												
B-250N-50	F	56	2,75	165	11							50			26	23
	C	96	4,70	282												
	B	112	5,50	330												
B-250N-55	F	56	3,33	200	11							55			26	23
	C	96	5,70	342												
	B	112	6,66	400												
B-250N-65	F	56	4,63	278	9		9		1″			65	160		37	26
	C	96	7,93	476												
	B	112	9,26	556												
B-250N-75	F	56	6,18	371	6,6	8,6	6,6	8,6				75			37	26
	C	96	10,60	636												
	B	112	12,36	742												
B-250N-90	F	56	8,90	534	4,7	6,2	4,7	6,2				90			37	26
	C	96	15,25	915												
	B	112	17,80	1068												

B 250N

ТИП D

Макс.производительность, л/ч	
D 050	**49**
D 100	**374**
D 101	**408**
D 121	**574**

Максимальное давление 14 бар

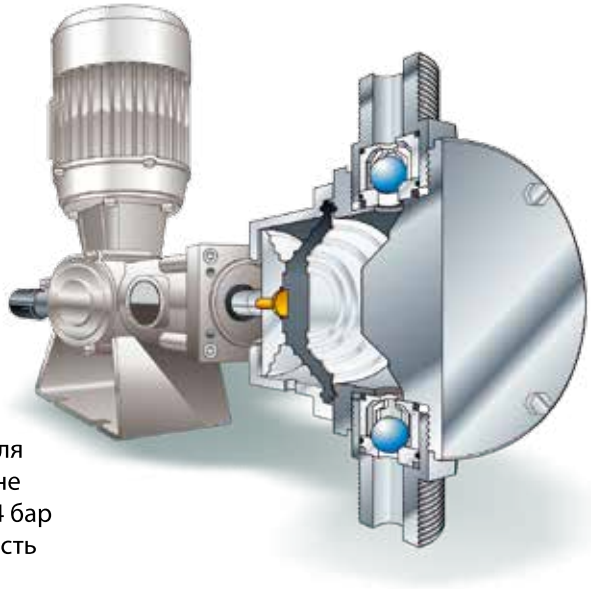

Мембранные насосы серии «D» специально разработаны для точного и непрерывного дозирования в широком диапазоне производительностей. Максимальное рабочее давление 14 бар при максимальной производительности 600 л/ч. Возможность перекачивания жидкостей, содержащих твердые частицы.

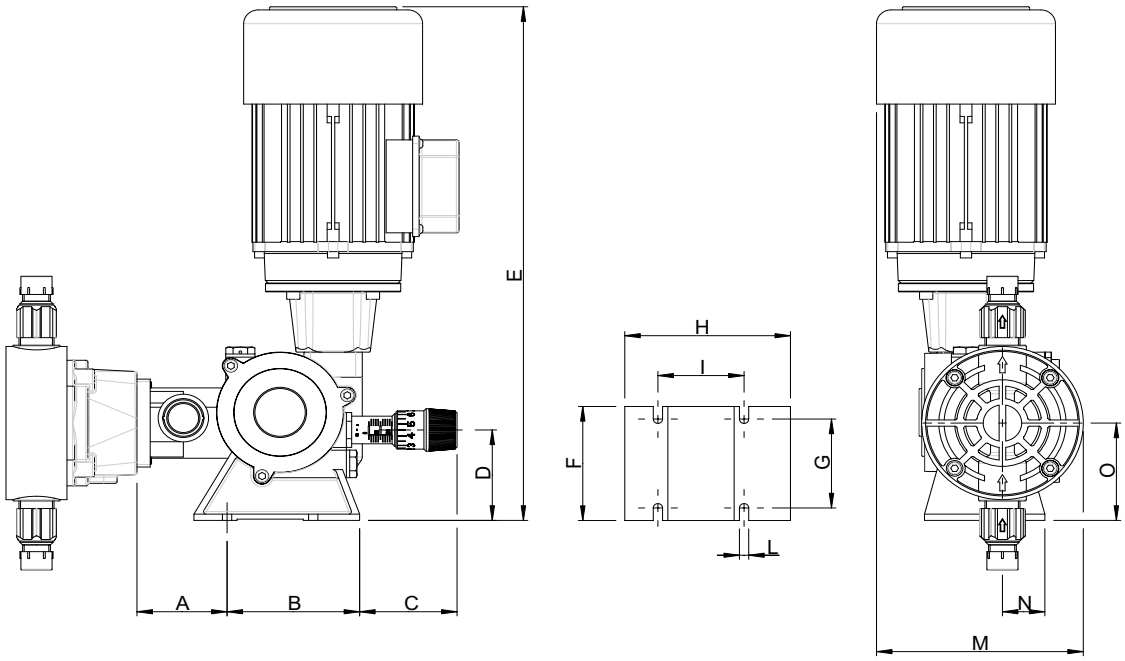

Тип	A	B	C	D	E	F	G	H	I	L	M	N	O
D050	57	90	70	75	375	90	75	115	65	7	130	33	80
D100	57	90	70	75	375	90	75	115	65	7	130	33	80
D101	68	100	65	73	410	90	75	125	65	7	170	33	78
D121	68	100	65	73	410	90	75	125	65	7	170	33	78

Материал исполнения

Исполнение	Головка	Клапан (шарик)	Седло клапана	Мембрана	Прокладка клапана
11	S.S. 316	S.S. 316	S.S. 316	PTFE/NBR	FPM
12	PP	PYREX	PVC	PTFE/NBR	FPM
13	PVC	PYREX	PVC	PTFE/NBR	FPM
16	PVC	S.S. 316	PVC	PTFE/NBR	FPM
23	PVDF	PYREX	PVDF	PTFE/NBR	FPM

PP/FRV=полипропилен + стекловолокно; PYREX~стекло

Кодировка

D	100N	70/	B	11	DV
I группа	II группа	III группа	IV группа	V группа	VI группа
“D” мембранный дозирующий насос	Длина хода	Диаметр мембраны [мм]	Частота перемещения поршня в минуту	Материал корпуса	Дополнительные опции

Технические характеристики

D 101N

Тип насоса	Редуктор		Производительность		Максимальное давление [кг/см²]		Соединение		Параметры двигателя	Диаметр мембраны [мм]	Длина хода [мм]	Вес [кг]	
	Тип	ход/мин	л/1′	л/ч									
		50 Hz	50 Hz	50 Hz	SS 316	PVC	SS 316	PVC				SS 316	PVC
D-101N-70	F	70	1,75	105	8		1/2″		кВт 0.25 3 ~ 1400 об.⁻¹	70	10	11,5	8
	C	96	2,4	144									
	B	120	3,00	180									
D-101N-90	F	70	2,633	158	5		3/4″			90		13,5	10
	C	96	3,616	217									
	B	120	5,516	271									
D-101N-105	F	70	3,533	212	4				кВт 0.25 1 ~ 1400 об.⁻¹	105		14,5	11
	C	96	4,866	292									
	B	120	6,083	365									
D-101N-120	F	70	4,066	244	3		1″			120		18	12
	C	96	5,566	334									
	B	120	6,966	418									
D-121N-120	F	70	5,533	332	3		1″		кВт 0.37	120	12,5	18	12
	C	96	7,583	455									
	B	120	9,50	570									

D 100N

Тип насоса	Редуктор		Производительность		Максимальное давление [кг/см²]		Соединение		Параметры двигателя	Диаметр мембраны [мм]	Длина хода [мм]	Вес [кг]	
	Тип	ход/мин	л/1′	л/ч									
		50 Hz	50 Hz	50 Hz	SS 316	PVC	SS 316	PVC				SS 316	PVC
D-100N-70	I	35	0,833	53	5		1/2″		кВт 0.18 3 ~ 1400 об.⁻¹	70	10	11	8
	F	58	1,466	88									
	C	96	2,433	146									
	B	116	2,933	176									
D-100N-90	I	35	1,35	81	3		3/4″			90		12	8
	F	58	2,25	135									
	C	96	3,733	224									
	B	116	4,516	271									
D-100N-105	I	35	1,8	108	1,5				кВт 0.18 1 ~ 1400 об.⁻¹	105		12	8.5
	F	58	3,00	180									
	C	96	4,95	297									
	B	116	6,00	360									
D-100N-120	I	35	2,2	132			1″			120		14	10
	F	58	3,65	219									
	C	96	6,033	362									
	B	116	7,3	438									

D 050N

Тип насоса	Редуктор		Производительность		Максимальное давление [кг/см²]		Соединение (*3)	Двигатель	Диаметр мембраны [мм]	Длина хода [мм]	Вес [кг]	
	Тип	ход/мин	л/1′	л/ч								
		50 Hz	50 Hz	50 Hz	SS 316	PVC	SS 316+PVC+PP				SS 316	PVC-PP+FV
D-050N-30	I	35	0,083	5	14	10	1/2″	кВт 0.18 3 ~ 1400 об.⁻¹	30	5	11	8
	F	58	0,133	8								
	C	96	0,233	14								
	B	116	0,283	17								
D-050N-50	I	35	0,233	14	10			кВт 0.18 1 ~ ~1400 об.⁻¹	50		12	
	F	58	0,400	24								
	C	96	0,65	39								
	B	116	0,816	49								

ТИП SD (многослойная мембрана)

Макс.производительность, л/ч	
SD 125N	**108**
SD 175N	**418**
SD 250N	**1068**

Максимальное давление 40 бар

Насосы серии SD это гидравлические мембранные насосы-дозаторы с пружинным возвратом с максимальным давлением 40 бар и производительностью до 1068 л/ч. Применяются в случаях, если утечка жидкости недопустима.
Встроенный предохранительный клапан установлен в гидравлическом контуре для защиты мембраны от избыточного давления.Особенность этого насоса является специальным трехслойная мембрана и надежная система обнаружения разрыва мембраны.

ТИП SDI (API 675)

Макс.производительность, л/ч	
SD I 175	**400**
SD I 250	**1561**
SD I 350	**3508**

Максимальное давление 14 бар

Гидравлические мембранные насосы производятся в соответствии со стандартом API 675. Насосы серии SD I подходят для применения в случаях, если утечка жидкости недопустима
Встроенный предохранительный клапан установлен в гидравлическом контуре для защиты мембраны от избыточного давления. Особенностью этого насоса является специальная трехслойная мембрана и надежная система обнаружения разрыва мембраны.

ТИП A-I (API 675)

A-I 250/350

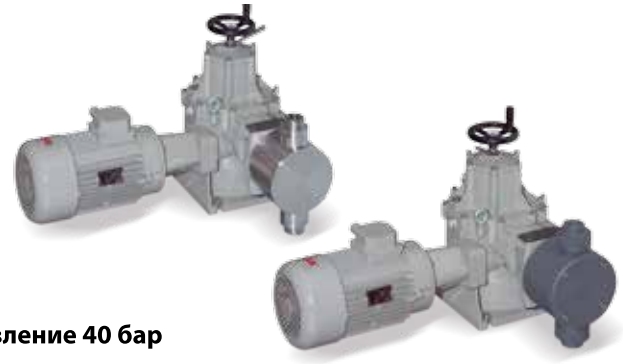

Макс.производительность, л/ч	
A-I 250	**1645**
A-I 350	**3800**

Максимальное давление 40 бар

Плунжерные насосы-дозаторы серии A-I разработаны в соответствии со стандартом API 675.
Мультиплексные блоки приводов с различной производительностью могут быть соединены между собой, независимо от размера и количества ходов. Головка насоса изготовлена из стали 316 или PVC (поливинилхлорид). По запросу можно получить насос в исполнении из таких материалов как Hastelloy, PTFE, PVDF, PP. Максимальная температура перекачиваемой жидкости: 90 °C для головки, изготовленной из нержавеющей стали; 40°C для головки, изготовленной из PVC.

ТИП FM

Макс.производительность, л/ч	
FM 050-30	**14**
FM 050-50	**47**

Насосы серии FM – мембранные дозирующие насосы с максимальным давлением 10 бар и производительностью до 50 л/ч. Позволяют перекачивать жидкости, содержащие взвешенные твердые частицы, токсические жидкости. Преимуществом мембранных насосов серии «FM» является отсутствие масла в головке насоса.

ТИП S

Макс.производительность л/ч	
S	22

Максимальное давление 20 бар
(по запросу возможно более высокое давление)

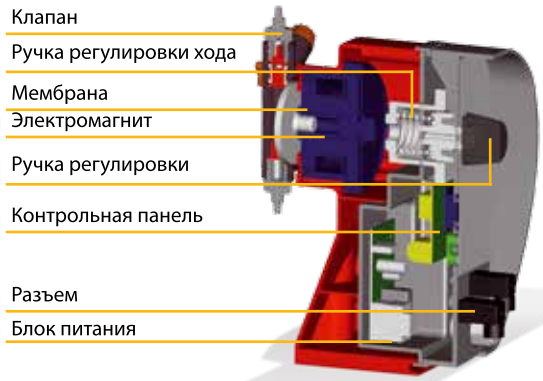

Серия SDP предоставляет альтернативное решение при низком расходе, где конечные потребители желают получить надежный результат и простоту в эксплуатации. Использование встроенного микропроцессора делает серию SDP полноценной и подходящей для широкого спектра областей применения, благодаря нескольким функциям, включенным в одном насосе.

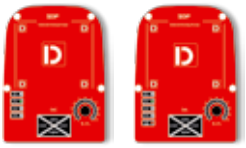

SMC / SML
Аналоговый дозирующий насос. Регулировка производительности насоса осуществляется вручную в диапазоне 10-100% двойной шкалой регулировки.

SMM
Электронное управление насосом. Производительность регулируется с помощью микропроцессора. Ручная настройка расхода с помощью 3-х разрядного дисплея в диапазоне 0-100%.

SSC
Электронное управление насосом. Производительность регулируется с помощью микропроцессора и 3-х разрядного дисплея. Настройка производительности осуществляется входным сигналом 0-20 мА.

SWM
Электронное управление насосом. Производительность регулируется с помощью микропроцессора и 3-х разрядного дисплея. Настройка производительности осуществляется вручную или пропорционально цифровому сигналу. Возможны различные преобразования сигнала: умножитель сигнала 1xn, делитель сигнала 1:n, дифференциатор сигнала 1xn – M.

SSW
Электронное управление насосом. Производительность регулируется с помощью микропроцессора и ЖК дисплея с разрядностью 12x2. Возможны различные преобразования сигнала: умножитель сигнала 1xn, делитель сигнала 1:n, дифференциатор сигнала 1xn – M.

SPH
Встроенное устройство измерения pH (датчик pH в комплект поставки не входит). Производительность регулируется с помощью микропроцессора и 4-х разрядного ЖК дисплея. Измерение pH и разности потенциалов в диапазоне 0-14 pH с температурным нормированием 0-100°C. Режим ON/OFF пропорционально сигналу. Выходной сигнал 4-20 мА.

SRX
Встроенное устройство измерения. Измерение Редокс - потенциала и разности потенциалов в диапазоне 0-1000 мВ. Производительность регулируется с помощью микропроцессора и 4-х разрядного ЖК дисплея. Режим ON/OFF пропорционально сигналу. Выходной сигнал 4-20 мА.

SCL
Встроенное устройство измерения концентрации (датчик в комплект поставки не входит). Измерение концентрации в диапазоне 0-10,00 мг/л. Производительность регулируется с помощью микропроцессора и ЖК дисплея. Режим ON/OFF пропорционально сигналу. Выходной сигнал 4-20 мА.

SCD
Встроенное устройство измерения проводимости (датчик в комплект поставки не входит). Измерение проводимости в диапазоне 0-10000 мкСм. Температурное нормирование. Производительность регулируется с помощью микропроцессора и ЖК дисплея. Режим ON/OFF пропорционально сигналу. Выходной сигнал 4-20 мА.

ТИП PROCAM

Экономичный, надежный, мощный – вот ключевые слова, чтобы охарактеризовать дозирующие насосы ProCam, которые используются для дозирования и смешивания жидкостей в аппликациях низкой и средней производительности.

ProCam Smart

Насосы ProCam Smart это высококачественные, экономичные насосы, которые применяются в тех случаях, где требуется минимальный расход жидкости. Подходят для перекачивания любых жидкостей, в том числе опасных жидкостей.

Производительность и давление

Тип ProCam Smart	макс.производительность* (л/ч) частота хода поршня мин $^{-1}$				макс.давление	соединения	Мощность двигателя кВт
	50	72	100	144	бар		230/400 V
DS 15	5	7,5	10	15	20	G 3/8"	0,18
DS 50	17,5	25	35	50	10	G 3/8"	0,18
DS 200	70	100	140	200	10	G 1/2"	0,55
DS 500	175	250	350	500	6	G 1"	0,75

* Величины указаны в расчете на 100% объемную производительность

ProCam - мембранные дозирующие насосы

Мембранные дозирующие насосы ProCam разработаны для использования в нижнем и среднем диапазоне производительностей. Герметичная насосная головка с механически управляемой двойной мембраной из PTFE обеспечивает надежное дозирование опасных жидкостей, отсутствие загрязнений при работы.

Максимальное рабочее давление: 20 бар
Максимальный расход: 3000 л/ч

Насос серии DS 50 с головкой насоса из нержавеющей стали и электрическим контролем производительности

Расход и рабочее давление

Тип	Макс. расход (л/ч) Частота хода (л/мин)					Макс. давление* (бар)
	50	72	100	144	200	
DS/DP 15	5	7,5	10	15		20
DS/DP 50	17,5	25	35	50		10
DS/DP 100	35	50	70	100		4
DS/DP 200	70	100	140	200		12
DS/DP 500	175	250	350	500		5
DS/DP 850	300	430	600	860	1200	3
DS/DP 3000	1040	1500	2080	3000		5

* У пластмассовых насосных головок рабочее давление ограничено 10 бар. У многосекционных насосов с 4 – 6 головками макс. давление составляет не более 50% от указанного в таблицах.

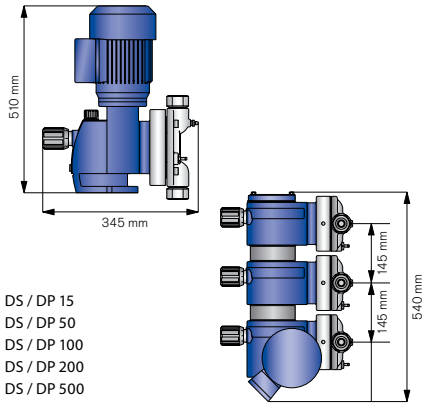

DS / DP 15
DS / DP 50
DS / DP 100
DS / DP 200
DS / DP 500
(указаны максимальные габариты)

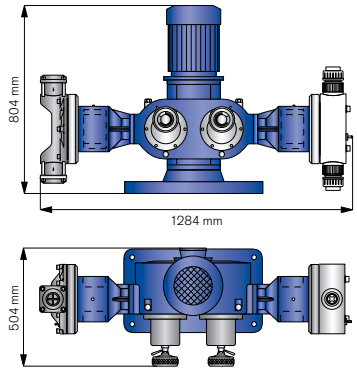

Исполнение с двумя головками
2 DS / 2 DP 850 - 2 DS / 2 DP 3000
(указаны максимальные габариты)

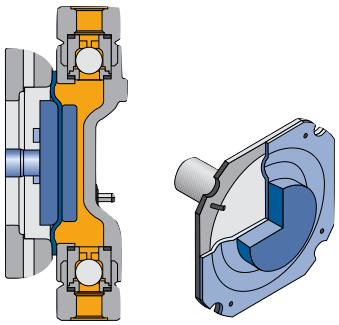

Схематичное изображение внутреннего пространства насоса с двойной PTFE-мембраной

ProCam - поршневые дозирующие насосы

Экономичные и надежные поршневые дозирующие насосы ProCam предназначены для дозирования неопасных жидкостей с производительностью от 0.16 до 60.5 л/ч и максимальным рабочим давлением до 80 бар. Прочная и компактная конструкция обеспечивает высокую надежность в работе.

Поршневой дозирующий насос с головкой из нержавеющей стали и ручным контролем производительности

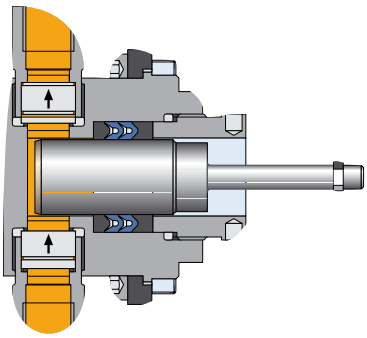

Головка насоса из нержавеющей стали

ProCam - мембранные дозирующие насосы, гигиеническая версия

Мембранные дозирующие насосы ProCam гигиенической версии сертифицированы EHEDG (Европейская группа по проектированию оборудования гигиенического назначения). Подходят для фармацевтической промышленности и биотехнологий, производства косметики и средств по уходу за телом, а также продуктов питания и напитков. Возможности промывки улучшены благодаря специальной конструкции клапана головки насоса.

CERTIFIED
EUROPEAN HYGIENIC EQUIPMENT DESIGN GROUP
EHEDG
TYPE EL
May 2006

Электрополированная головка насоса с шероховатостью поверхности Ra <0,8 µm с датчиком давления для системы контроля мембраны

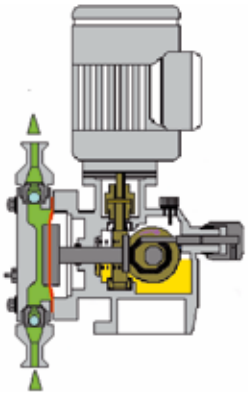

Схематичное изображение ProCam Hygienic

Хомутное соединение и шариковый клапан из нержавеющей стали марки SS316L с Ra <0,8µm, прокладка из PTFE (одобрен FDA)

ТИП NOVADOS

Серия дозирующих насосов NOVADOS включает большое количество вариантов исполнения для всех технологических областей, в которых требуется дозирование и смешивание жидкостей. Ассортимент включает герметичные мембранные и плунжерные насосы.

Общие характеристики насосов NOVADOS:

- Индивидуально комбинируемые приводы дозирующих насосов с встроенным малошумным червячным редуктором
- Индивидуальный механизм регулирования длины хода штока с эксцентричным жестким приводом, использующим Z-образный коленчатый вал
- Диапазон размеров головок насоса позволяет перекачивать от 0.4 л/ч до 23 000 л/ч с помощью одной головки насоса
- Рабочее давление: до 1 000 бар
- Ручная или автоматическая регулировка производительности
- Насосы отвечают требованиям API 675 по точности дозирования, линейности и производительности.

NOVADOS - МЕМБРАННЫЕ ДОЗИРУЮЩИЕ НАСОСЫ

Если требуется чистота продукта и стерильность или перекачиваются ядовитые среды, следует использовать мембранный дозирующий насос без протечек. Мы предлагаем большой выбор мембранных насосов с гидравлически управляемой двойной мембраной. Конструкция насосной головки такова, что мембрана не повреждается даже при критических условиях эксплуатации, например, при засоре трубопровода или закрытой арматуре со стороны всасывания или нагнетания. Суспензии дозируются без проблем благодаря свободным колебаниям мембраны.

Производительность: от 400 мл/ч до 10,000 л/ч
Рабочее давление: до 1,000 бар

NOVADOS - ПЛУНЖЕРНЫЕ НАСОСЫ

Несмотря на то, что конструкция головки плунжерного насоса достаточно проста, эти насосы имеют точную дозацию. Это связанно с четкой работой клапанов дозирующего насоса в сочетании с высокоточным механизмом регулировки хода плунжера. Для некоторых случаев возможно использовать головки насоса двухстороннего действия, что позволяет увеличить производительность почти вдвое.

Производительность: от 400 мл/ч до 10,000 л/ч
Рабочее давление: до 500 бар

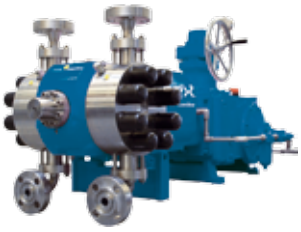

NOVADOS - МЕМБРАННЫЕ НАСОСЫ ДВОЙНОГО ДЕЙСТВИЯ

Мембранная насосная головка двойного действия отличается двойным расходом при одном редукторе и сохранении точности дозирования. Преимуществами насосов являются удвоенный расход, меньшее занимаемое пространство по сравнению с обычными дуплексными насосами.

МОДУЛЬНЫЙ БЛОК - ГОРИЗОНТАЛЬНЫЕ ИЛИ ВЕРТИКАЛЬНЫЕ КОМБИНАЦИИ

Ассортимент включает одинарные и многосекционные насосы с различными головками, значения расхода которых можно регулировать независимо друг от друга.

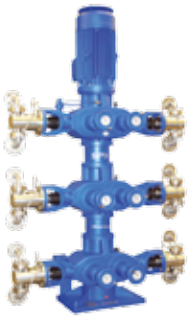

Технологические системы AutoBlend

Технологические системы AutoBlend - это комплексное решение для повышения производительности и качества продукции при снижении эксплуатационных расходов. Дозирующие и перемешивающие системы “под ключ“ предназначены для производства высокоценных продуктов с использованием жидкостей, паст и порошков. Данные системы имеют широкую линейку практически для любых нужд заказчика. Это может быть как стандартная система, так и индивидуально разработанное под заказ оборудование. Установки соответствуют самым высоким стандартам качества и надежности.

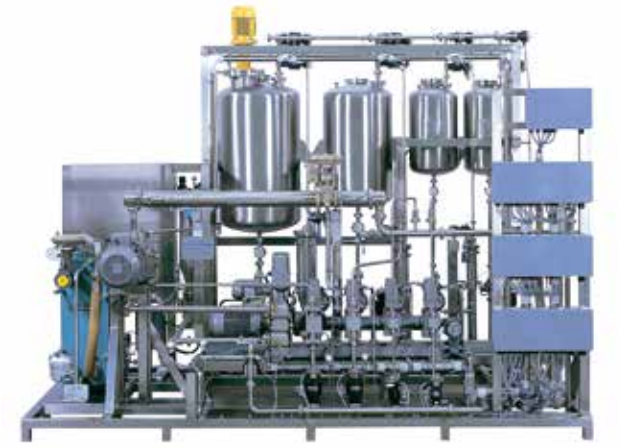

Система дозирования и смешивания для производства высококачественного лосьона для тела

Установка непрерывного производства высококачественного ликера

НАСОСЫ NOVAPLEX

Технологические мембранные насосы NOVAPLEX сочетают в себе уникальный дизайн нового редуктора с хорошо зарекомендовавшей себя мембранной технологией. Насосы подходят для практически всех областей применения, дипазонов производительности и давления. Они применяются там, где использование обычных дозирующих насосов невозможна. Насосы NOVAPLEX идеально подходят для перекачивания токсичных или других химически агрессивных жидкостей и суспензий с размерами частиц до 100 µm в нефтегазовой, химической и нефтехимической промышленности.

Производительность:	до 80 м^3/ч
Рабочее давление:	до 400 бар (PTFE-мембрана)
	до 1000 бар (металлическая мембрана)

Особенности конструкции насосов:

- модульная конструкция
- мембранные головки насосов
- постоянная длина хода поршня
- простота обслуживания за счет уменьшения количества деталей
- минимизация простоев
- регулирование расхода с помощью частотного преобразователя
- встроенный интерфейс для диагностики в режиме “онлайн” при помощи системы NOVALINK-CSM
- более низкие затраты на эксплуатацию
- низкий уровень шума за счет использования 4-х и 6-и полюсных двигателей
- небольшая занимаемая площадь

ТАПФЛО УЗБЕКИСТАН

Узбекистан

пр. Мустакиллик, 75 | 100000 | Ташкент

Тел./факс: +998 71 237-09-40
sales@tapflo.uz

TAPFLO AB

Швеция

Filaregatan 4 | S-442 34 Kungälv

Тел: +46 303 63390
Факс: +46 303 19916

E-mail: sales@tapflo.com

Товары и услуги от Tapflo представлены в 75 странах на 6 континентах.

Tapflo представлено во всем мире своими собственными компаниями, которые входят в Tapflo Group и тщательно подобранной дистрибьюторской сетью.

АВСТРАЛИЯ | АВСТРИЯ | АЗЕРБАЙДЖАН | БАХРЕЙН | БЕЛАРУСЬ | БЕЛЬГИЯ | БОСНИЯ | БОЛГАРИЯ | БРАЗИЛИЯ | ВЕЛИКОБРИТАНИЯ | ВЕНГРИЯ | ВЬЕТНАМ | ГЕРМАНИЯ | ГОНКОНГ | ГРЕЦИЯ | ГРУЗИЯ | ДАНИЯ | ЕГИПЕТ | ИЗРАИЛЬ | ИНДИЯ | ИНДОНЕЗИЯ | ИОРДАНИЯ | ИРАН | ИРЛАНДИЯ | ИСПАНИЯ | ИТАЛИЯ | ИСЛАНДИЯ | КАЗАХСТАН | КАНАДА | КАТАР | КИТАЙ | КОЛУМБИЯ | КУВЕЙТ | ЛАТВИЯ | ЛИВИЯ | ЛИТВА | МАКЕДОНИЯ | МАЛАЙЗИЯ | МАРОККО | МЕКСИКА | НИДЕРЛАНДЫ | НОВАЯ ЗЕЛАНДИЯ | НОРВЕГИЯ | ОАЭ | ПОЛЬША | ПОРТУГАЛИЯ | РОССИЯ | РУМЫНИЯ | САУДОВСКАЯ АРАВИЯ | СЕРБИЯ | СИНГАПУР | СИРИЯ | СЛОВАКИЯ | СЛОВЕНИЯ | СУДАН | США | ТАЙВАНЬ | ТАИЛАНД | ТУРЦИЯ | УЗБЕКИСТАН | УКРАИНА | ФИЛИППИНЫ | ФИНЛЯНДИЯ | ФРАНЦИЯ | ХОРВАТИЯ | ЧЕРНОГОРИЯ | ЧЕХИЯ | ЧИЛИ | ШВЕЦИЯ | ШВЕЙЦАРИЯ | ЮАР | ЮЖНАЯ КОРЕЯ | ЭКВАДОР | ЭСТОНИЯ | ЯПОНИЯ

www.tapflo.uz